ՀԱՅԱՍՏԱՆԻ ՀԱՆՐԱՊԵՏՈՒԹՅՈՒՆ

Տրանսպորտային շինարարության նախագծա-հետազննական ինստիտուտ

ՏՐԱՆՍՆԱԽԱԳԻԾ
Ի Ն Ս Տ Ի Տ Ո Ւ Տ Փ. Բ. Ը.

# " Երևան քաղաքի Արաբկիր վարչական շրջանի Ա.Խաչատրյան փողոցի  հ.4 բազմաբնակարան շենքի տանիքի հիմնանորոգման նախագծա-նախահաշվային փաստաթղթերի մշակման աշխատանքներ "

## ԱՇԽԱՏԱՆՔԱՅԻՆ    ՆԱԽԱԳԻԾ

ԱԼԲՈՄ - 1

Նախագծային  աշխատանքներ

Երևան 2013թ.

ՀԱՅԱՍՏԱՆԻ ՀԱՆՐԱՊԵՏՈՒԹՅՈՒՆ

«ՏՐԱՆՍՆԱԽԱԳԻԾ» ԻՆՍՏԻՏՈՒՏ ՓԲԸ

" Երևան քաղաքի Արաբկիր վարչական շրջանի Ա.Խաչատրյան փողոցի հ.4 բազմաբնակարան շենքի տանիքի հիմնանորոգման նախագծա-նախահաշվային փաստաթղթերի մշակման աշխատանքներ "

# Աշխատանքային նախագիծ

ԱԼԲՈՄ - 1

Նախագծային աշխատանքներ

Տնօրեն՝ / Է.Մարտիրոսյան/

ՆԳճ՝ / Ս. Մովսիսյան/

Երևան 2013թ.

ՀԱՅԱՍՏԱՆԻ ՀԱՆՐԱՊԵՏՈՒԹՅՈՒՆ

«ՏՐԱՆՍՆԱԽԱԳԻԾ» ԻՆՍՏԻՏՈՒՏ ՓԲԸ

" Երևան քաղաքի Արաբկիր վարչական շրջանի Ա.Խաչատրյան փողոցի h.4 բազմաբնակարան շենքի տանիքի հիմնանորոգման նախագծա-նախահաշվային փաստաթղթերի մշակման աշխատանքներ "

# Աշխատանքային նախագիծ

ԱԼԲՈՄ - 1

Նախագծային աշխատանքներ

Նախագծի կազմը

| | | |
|---|---|---|
| Ալբոմ | 1 | Նախագծային աշխատանքներ |
| Գիրք | 1 | Նախահաշիվ |

Երևան 2013թ.

ԲՈՎԱՆԴԱԿՈՒԹՅՈՒՆ

"Երևան քաղաքի Արաբկիր վարչական շրջանի Ա. Խաչատրյանի պողոցի h.4 բազմաբնակարան շենքի տանիքի հիմնանորոգման նախագծա-նախահաշվային փաստաթղթերի մշակման աշխատանքներ"


| NN ը/կ | Անվանում | էջ | Թերթեր |
|---|---|---|---|
| 1 | 2 | 3 | 4 |
| 1 | Ալբոմի կազմը | 1 | 1 |
| 2 | Տիտղոսային թերթ | 2 | 1 |
| 3 | Նախագծի կազմը | 3 | 1 |
| 4 | Ալբոմի բովանդակություն | 4 | 1 |
| 5 | Նախագծային առաջադրանք | 5 | 2 |
| 6 | Բացատրագիր | 6 | 1 |
| | Գծագրեր և ամփոփագրեր | | |
| 7 | Շինարարական աշխատանքների ծավալների ամփոփագիր | 7 | 2 |
| 8 | Ընդհանուր տվյալներ, լանջավոր տանիքի ծածկույթի և փայտյա տարրերի մասնագիր | 9 | 1 |
| 9 | Տանիքի հատակագիծ Մ1:200 | 10 | 1 |
| 10 | Տանիքի եզրային հանգույց Ή-1 Մ1:10 | 11 | 1 |
| 11 | Գոյություն ունեցող միաձույլ ե/բ գոտու կտրվածք Մ1:10 | 12 | 1 |
| 12 | Տանիքի ցանկապատ | 13 | 1 |

<u>Բացատրագիր</u>

*Համաձայն տրված առաջադրանքի անհրաժեշտ է կատարել "Երևան քաղաքի Արաբկիր վարչական շրջանի Ա.Խաչատրյանի փողոցի հ.4 բազմաբնակարան շենքի լանջավոր տանիքի հիմնանորոգման նախագծա- նախահաշվային փաստաթղթերի մշակման աշխատանքներ".*
*Տեղում կատարած ուսումնասիրությունից պարզվեց , որ տանիքի ծածկը , ջրհորդանները , ջրահեռացման ձագարները և խողովակները սև մետաղյա թիթեղից են , որոնք մթնոլորտային տեղումների ազդեցության տակ քայքայվել են և դարձել ոչ պիտանի հետագա շահագործման համար: Տանիքային ցանկապատը առանձին հատվածներում բացակայում է 30%-ի չափով: Տանիքի առանձին փայտե կոնսրուկցիաները ենթակա են վերանորոգման 10%-ի չափով, իսկ կավարամածը 20%-ի չափով:Ջրհորդանային տախտակամածը և տանիքային պատուհանները պետք է փախարինվեն նորով: Նախագծում որոշվեց փոխարինել տանիքի փայտից կոնսրուկցիաները նորով/սյուն, թեքան, ծպեղնատոք/: 10%-ի չափով, կավարամածը 20%-ի չափով: Ջրհորդանային տախտակամածը տեղադրել նոր փայտից: Տեղադրել նաև նոր տանիքային պատուհաններ: Փոխարինել բոլոր ջրատար զոգնոցները , օդանցքների և պատուհանների շուրջը գտնվող զոգնոցները , գազաթնային էլեմենտները, ջրատար ձագարները և խողովակները ցինկապատ հարթ թիթեղից 0.55մմ հաստությամբ: Տանիքային ծածկույթը իրականացնել ցինկապատ տրամատավոր թիթեղից 0.55մմ հաստությամբ : Նախագծում տրված է նաև որմնափայտի և ծպեղնատոքի ամրացման ուժեղացումըշենքի պատերի և ե/բ գոտիների հետ հեղյուսազամերի և փշաձողերի միջոցով: Տանիքի յուրաքանչյուր ծպեղնատոք պետք է ձգիչ կապերով կապված լինեն փշաձողերի հետ համաձայն նախագծում տրված կտրվածքի:*

ՆԳճ Ս.Մովսիսյան

"Երևան քաղաքի Արաբկիր վարչական շրջանի Ա.Խաչատրյանի փողոցի հ.4 բազմաբնակարան շենքի տանիքի հիմնանորոգման նախագծա-նախահաշվային փաստաթղթերի մշակման աշխատանքներ"

Շինարարության անվանումը

Շինարարական աշխատանքների ծավալների

Ամփոփագիր

Երևան քաղաքի Արաբկիր վարչական շրջանի Ա.Խաչատրյանի փողոցի հ.4 բազմաբանկարան շենքի տանիքի հիմնանորոգում

(Օբյեկտի անվանումը)

| №№ ը/կ | Աշխատանքների անվանում | Չ/մ | Քանակ |
|---|---|---|---|
| 1 | 2 | 3 | 4 |
| | 1.Քանդման աշխատանքներ | | |
| 1 | Գոյություն ունեցող սև թիթեղյա տանիքի քայքայված ծածկույթի քանդում | $մ^2$ | 1205 |
| 2 | Գոյություն ունեցող թիթեղյա քայքայված ջրհորդանների քանդում | գծմ | 209 |
| 3 | Գոյություն ունեցող տանիքի մետաղական ցանկապատի քանդում | գծմ | 176 |
| 4 | Գոյություն ունեցող սև թիթեղից ջրհորդանային ձագարների ապամոնտաժում | հատ | 18 |
| 5 | Գոյություն ունեցող սև թիթեղից ջրհորդանային խողովակների ապամոնտաժում | գծմ<br>կ-տ | 108<br>13 |
| 6 | Տանիքի ջրհորդանային տախտակամածի ապամոնտաժում | $մ^2$ | 209 |
| 7 | Տանիքի քայքայված և ջարդված կավարամածի ապամոնտաժում 20% չափով | $մ^2$ | 241 |
| 8 | Տանիքի փայտյա փտած և ջարդված կոնստրուկցիաների ապամոնտաժում 10% չափով (սյուն, թեքան և ծպեղնատք) | $մ^3$ | 2.03 |
| 9 | Տանիքի ջարդված շերտափեղքային պատուհանների ապամոնտաժում 0.8x0.8մ | հատ | 11 |
| | 2.Նորոգման աշխատանքներ | | |
| 10 | Գոյություն ունեցող գոտիների մեջ ուղղահայաց անցքերի շաղափում L=300մմ, D=20մմ տրամագծով խարիսխ ձգանների տեղադրման համար | հատ<br>գծմ | 175<br>52.3 |
| 11 | Գոյություն ունեցող գոտիների մեջ հորիզոնական անցքերի շաղափում L=200մմ, D=20մմ տրամագծով փշաձողերի տեղադրման համար | հատ<br>գծմ | 262<br>52.4 |
| 12 | Շաղափած անցքների փակում պոլիմերբետոնային շաղախով նախօրոք տեղադրելով փշաձողերը և խարիսխները | $մ^3$ | 0.03 |
| 13 | Մետաղական փշաձողերի տեղադրում A500C դասի ամրանից. | տն | 0.157 |
| 14 | Խարիսխ ձգանների տեղադրում (ձգիչ,հեղյուս, տափօղակ,պնդօղակ ) ե/բ գոտիների մեջ | տն | 0.094 |

| | | | |
|---|---|---|---|
| 15 | Ձգիչ կապերի տեղադրում Bp-1 դասի ամրանից D=5մմ տրամագծով | տն | 0.073 |
| 16 | Ապամոնտաժված տանիքային մետաղական ցանկապատի վերանորոգում և տեղադրում | գծմ | 176 |
| 17 | Նոր տանիքային մետաղական ցանկապատի տեղադրում | գծմ | 76 |
| 18 | Տանիքի մետաղական մասերի (փշածողերի, ձգիչ խարիսխների, կապերի և ցանկապատի) յուղաներկում 2 շերտով | տն | 2.37 |
| 19 | Տանիքի նոր փայտյա կոնստրուկցիաների տեղադրում (սյուն, թեքան և ծպեղնատաք) | մ$^3$ | 2.03 |
| 20 | Նոր շերտափեղքային պատուհանների տեղադրում փայտից 800*800 մմ | հատ | 11 |
| 21 | Շերտափեղքային պատուհանների յուղաներկում | մ$^2$ | 7.04 |
| 22 | Շերտափեղքային պատուհանների ապակեպատում | մ$^2$ | 7.04 |
| 23 | Նոր փայտե կավարամածի տեղադրում ապամոնտաժվածի փոխարեն | մ$^2$<br>մ$^3$ | 241<br>1.45 |
| 24 | Նոր ջրհորդանային տախտակամածի տեղադրում 30մմ հաստությամբ տախտակներից | մ$^2$<br>մ$^3$ | 209<br>6.27 |
| 25 | Տանիքի ջրհորդանների տեղադրում ցինկապատ հարթ թիթեղից б=0.55մմ հաստությամբ և b=0.6մ լայնությամբ | գծմ<br>մ$^2$ | 209<br>125.4 |
| 26 | Տանիքում ջրհորդանային գոգնոցների տեղադրում , նաև օդանցքների և տանիքային պատուհանների շուրջը գոգնոցների տեղադրում ցինկապատ հարթ թիթեղից б=0.55մմ հաստությամբ | մ$^2$ | 302.6 |
| 27 | Տանիքի ծածկույթի տեղադրում նոր տրամատավոր ցինկապատ թիթեղից б=0.55մմ հաստությամբ | մ$^2$ | 1463 |
| 28 | Տանիքի գագաթնային ծածկույթի տեղադրում նոր հարթ ցինկապատ թիթեղից б=0.55մմ հաստությամբ և b=0.4 մ լայնությամբ | մ$^2$ | 70.4 |
| 29 | Նոր ջրհորդանային ցինկապատ ձագարների տեղադրում б=0.55մմ , D=150մմ | հատ | 18 |
| 30 | Նոր ջրհորդանային ցինկապատ խողովակների տեղադրում б=0.55մմ, D=150մմ | գծմ | 108 |
| 31 | Տանիքի փայտյա կոնստրուկցիաների հակահրդեհային մշակում | մ$^3$ | 9.75 |
| 32 | Տանիքի փայտյա կոնստրուկցիաների մշակում հականեխիչ նյութով | մ$^2$ | 450 |
| 33 | Շինարարական աղբի հավաքում , բարձում ձեռքով ի/թ վրա և տեղափոխում ի/թ մինչև 10կմ | մ$^3$<br>տն | 14<br>25.2 |

ՆԳճ Ս. Մովսիսյան

## Հիմնական լրակազմի «ՃՇ» մակնիշի աշխատանքային գծագրերի անվանացանկ

| NN | Անվանում | Թերթի մակնիշ | Ծանոթու-թյուն |
|---|---|---|---|
| 1 | Ընդհանուր տվյալներ, լանջավոր տանիքի ծածկույթի և փայտյա տարրերի մասնագիր | ՃՇ-1 | |
| 2 | Տանիքի հատակագիծ | ՃՇ-2 | |
| 3 | Տանիքի եզրային հանգույց Հ-1 Մ1:10 | ՃՇ-3 | |
| 4 | Միածույլ ե/բ գոտու կտրվածք Մ 1:10 | ՃՇ-4 | |
| 5 | Տանիքի ցանկապատ | ՃՇ-5 | |

### Լանջավոր տանիքի փայտյա տարրերի մասնագիր

| NN | Անվանում | Կտրվածք մմ | երկարություն մ | Ծավալը խ.մ. |
|---|---|---|---|---|
| 1 | Ծպեղատոք | 140x70 | 158 | 1,55 |
| 2 | Կանգնակ | 100x100 | 24 | 0,24 |
| 3 | Թեքան | 120x60 | 33 | 0,24 |
| 4 | Կավարամած | 100x30 | 482 | 1,45 |
| 5 | Տախտակ | 200x30 | 1045 | 6,27 |
| | Ընդամենը | | | 9,75 |

### Լանջավոր տանիքի ծածկույթի տարրերի մասնագիր

| NN | Տարրերի անվանումը | Երկար գմ | Մակերես ք.մ. | Քանակ հատ | Քաշը կգ |
|---|---|---|---|---|---|
| 1 | Ջրհորդան ցինկապատ հարթ թիթեղից | | | | |
| | б=0,55 մմ, b=600 մմ | 209 | 125,4 | | |
| 2 | Ջրհորդանային գոգնոց ցինկապատ հարթ թիթեղից | | | | |
| | б=0,55 մմ, b=1000 մմ | 209 | 209,0 | | |
| 3 | Գոգնոց ցինկապատ հարթ թիթեղից б=0,55 մմ, b=500 մմ | 187,2 | 93,6 | | |
| 4 | Գագաթնային էլեմենտ ցինկապատ թիթեղից | | | | |
| | б=0,55 մմ, b=400 մմ | 176,0 | 70,4 | | |
| 5 | Տրամատավոր ցինկապատ թիթեղից տանիքի ծածկ | | | | |
| | б=0,55 մմ | - | 1463,0 | | |
| 6 | Ձագար ցինկապատ թիթեղից б=0,55մմ, D=150 մմ | | | 18 | |
| 7 | Խողովակ ցինկապատ թիթեղից б=0,55մմ, D=150 մմ | 108 | - | | |

Ծանոթագրություն
1. Լանջավոր տանիքի փայտից տարրերը նախատեսվում է իրականացնել սոճու չոր փայտից երկրորդ տեսակի:
2. Փայտից բոլոր կոնստրուկցիաները մշակել հականեխական և հակահրդեհային լուծույթներով:

Աշխատանքային նախագիծը կատարված է համապատասխան գործող նորմերի և կանոնների և ապահովում է հրդեհաանվտանգությունը շենքի շահագործման ժամանակաշրջանում:

Նախագծի գլխավոր ճարտարագետ Մովսիսյան Ս.Ա.

| | | | | |
|---|---|---|---|---|
| | | | | N ԵՔ-ՊԸԱՇՉԲ-13/59-3 |
| | | | | ԵՐԵՎԱՆԻ ԱՐԱԲԿԻՐ ՎԱՐՉԱԿԱՆ ՇՐՏԱՆԻ Ա.ԽԱՉԱՏՐՅԱՆԻ ՓՈՂՈՑԻ Հ.4 ՇԵՆՔԻ ՏԱՆԻՔԻ ՀԻՄՆԱՆՈՐՈԳՄԱՆ ՆԱԽԱԳԾԱ-ՆԱԽԱՀԱՇՎԱՅԻՆ ՓԱՍՏԱԹՂԹԵՐԻ ՄՇԱԿՈՒՄ |
| ԻՏԲ պետ | Սուլթանյան Հ.Հ. | | | Ճարտարապետաշինարարական մաս — Փուլ: ԱՆ; Թերթ: ՃՇ-1; Թերթեր: 5 |
| Ն.Գ.Ճ. | Մովսիսյան Ս.Ա. | | | Ընդհանուր տվյալներ, լանջավոր տանիքի ծածկույթի և փայտյա տարրերի մասնագիր |
| Գլխ. մասն. | Մովսիսյան Ս.Ա. | | | ՏՐԱՆՍՆԱԽԱԳԻԾ — ԵՐԵՎԱՆ 2013 |

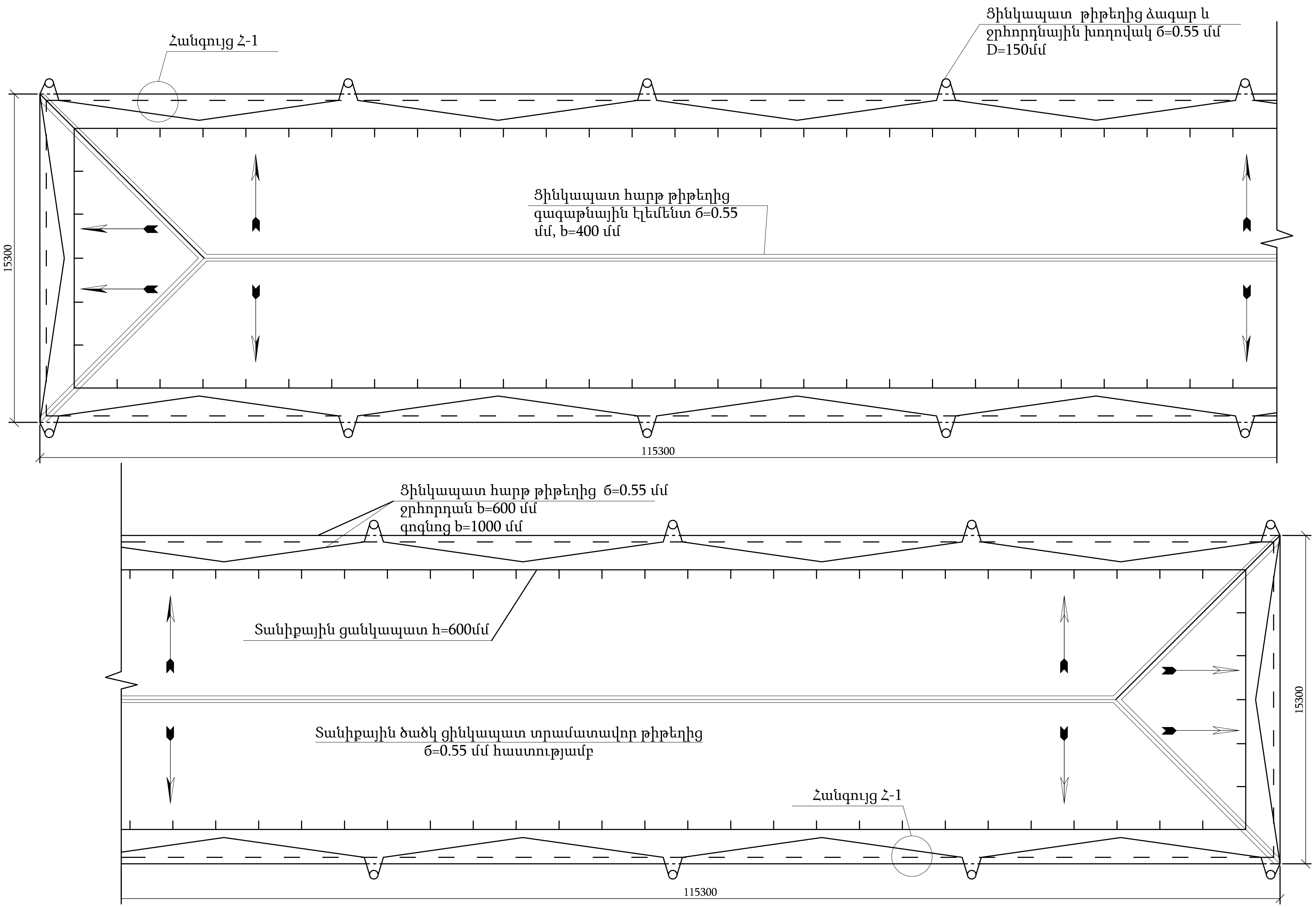


<u>Ծանոթագրություն</u>

Հատակագծի վրա տանիքային պատուհանների և օդանցքների հորհանների տեղադրումը պայմանականորեն չի ցուցադրված, բայց նրանց տեղադրման պարագծով տեղադրված է նոր ջրատար գոգնոցներ ցինկապատ թիթեղից 0.55մմ հաստությամբ և 500մմ լայնությամբ:

| | | | | | | | |
|---|---|---|---|---|---|---|---|
| | | | | N ԵՔ-ՊԸԱՇՋԲ-13/59-3 | | | |
| | | | | ԵՐԵՎԱՆԻ ԱՐԱԲԿԻՐ ՎԱՐՉԱԿԱՆ ՇՐՋԱՆԻ Ա.ԽԱՉԱՏՐՅԱՆԻ ՓՈՂՈՑԻ Հ.4 ՇԵՆՔԻ ՏԱՆԻՔԻ ՀԻՄՆԱՆՈՐՈԳՄԱՆ ՆԱԽԱԳԾԱ-ՆԱԽԱՀԱՇՎԱՅԻՆ ՓԱՍՏԱԹՂԹԵՐԻ ՄՇԱԿՈՒՄ | | | |
| | | | | Ճարտարապետաշինարարական մաս | Փուլ | Թերթ | Թերթեր |
| ԻՏԲ պետ | Սուլթանյան Հ.Հ. | | | | ԱՆ | ՃՇ-2 | 5 |
| Ն.Գ.Ճ. | Մովսիսյան Ս.Ա. | | | Տանիքի հատակագիծ<br>Մ 1:200 | ԵՐԵՎԱՆ 2013 | | |
| Գլխ. մասն. | Մովսիսյան Ս.Ա. | | | | | | |
| | | | | | | | |

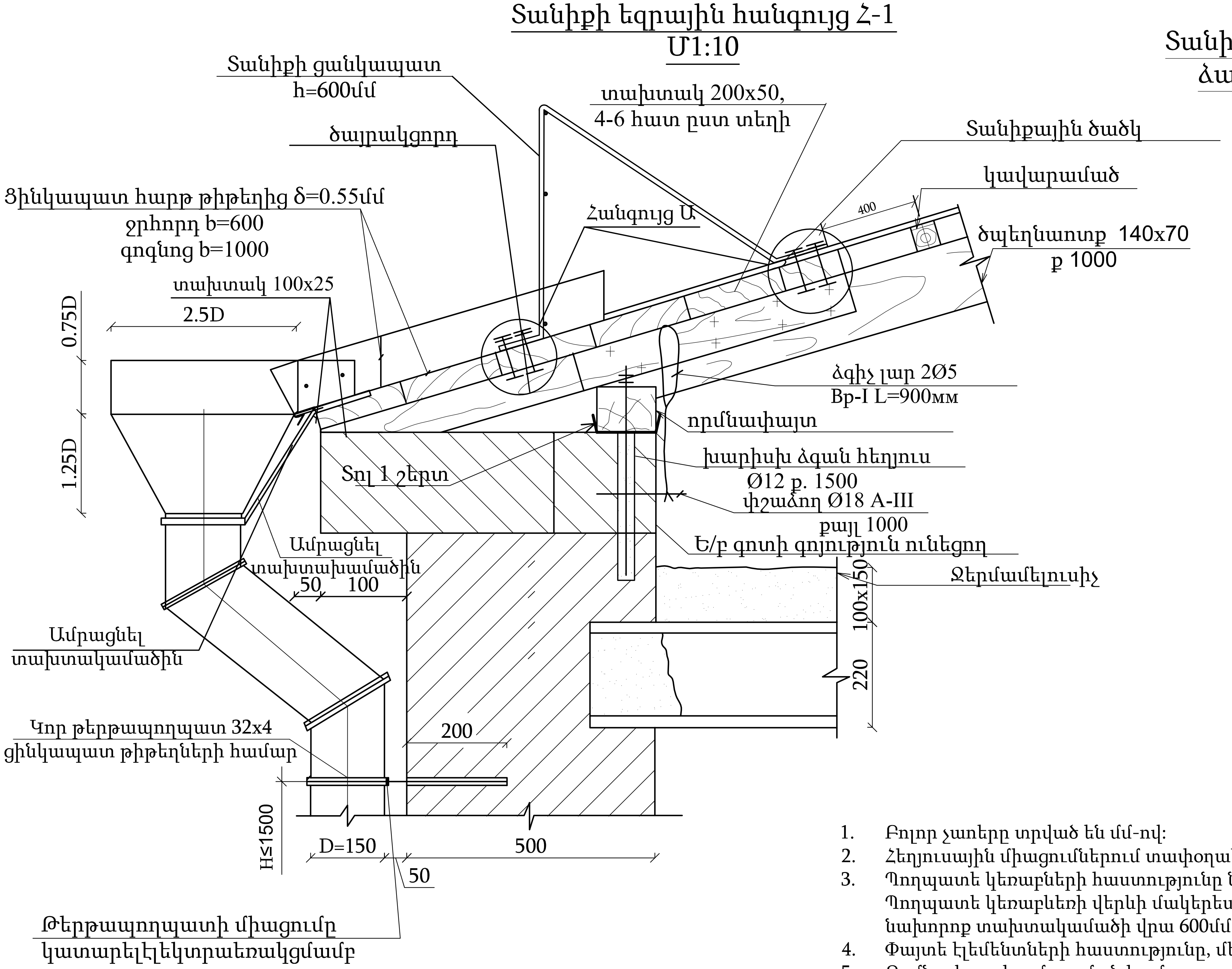


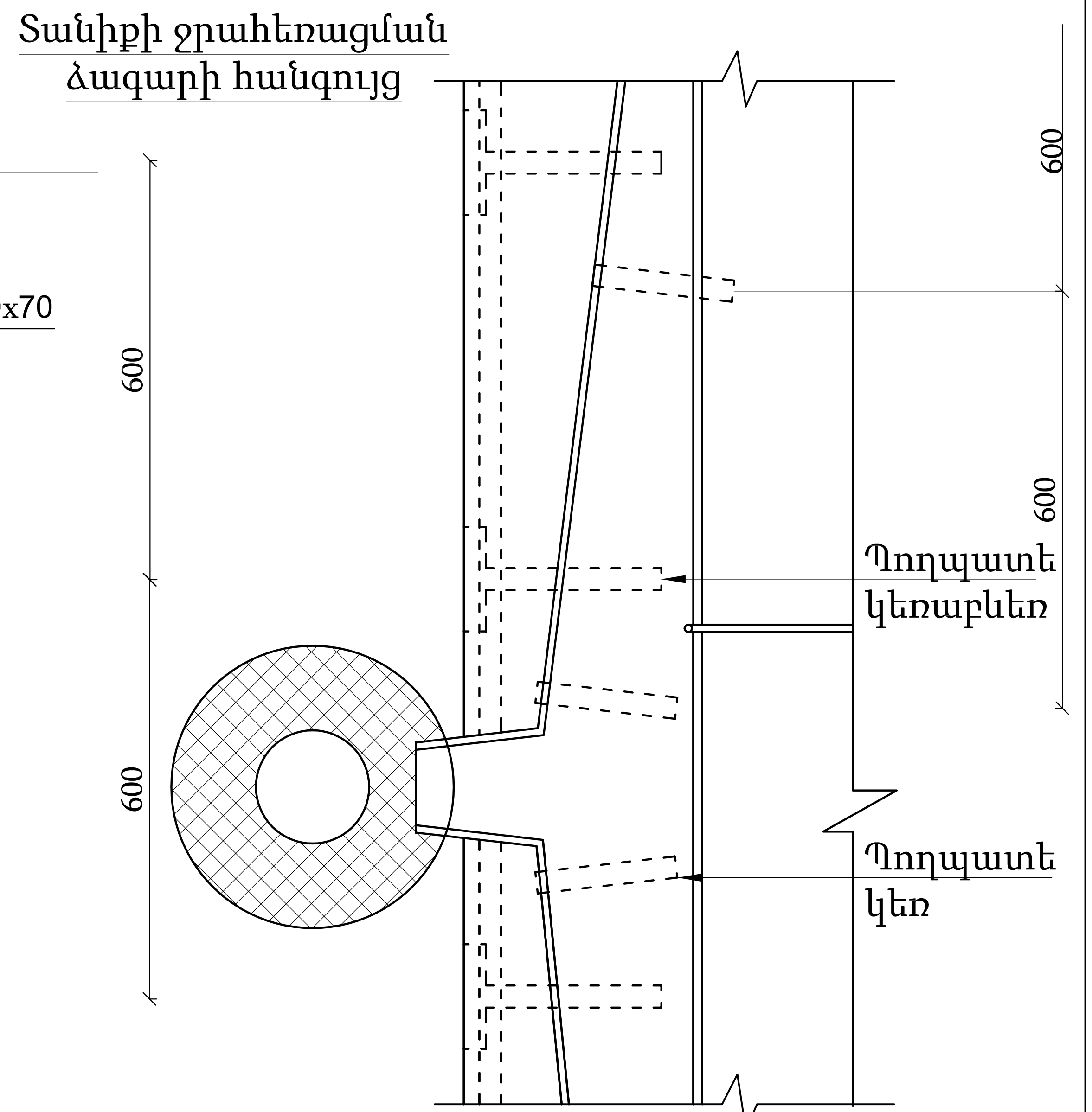


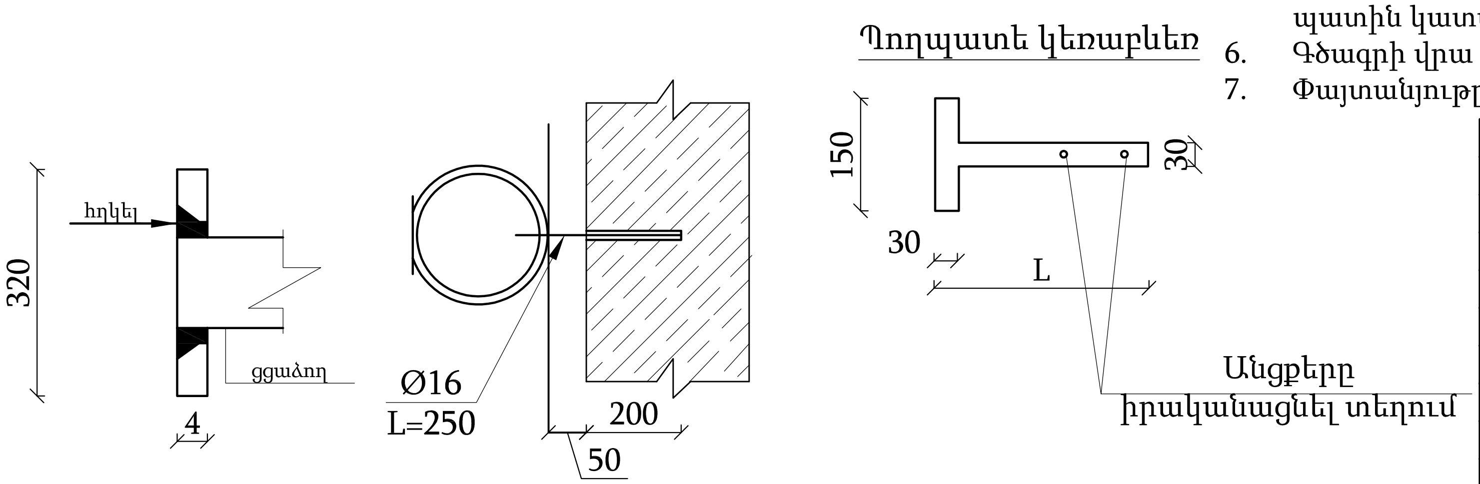


**Ծանոթագրություն**

1. Բոլոր չափերը տրված են մմ-ով:
2. Հեղյուսային միացումներում տափօղակների և հակամանեկների տեղադրումը պարտադիր է:
3. Պողպատե կեռաբևեռների հաստությունը նշանակել 5մմ, իսկ պողպատի կեռի հաստությունը ոչ պակաս 4մմ-ից: Պողպատե կեռաբևեռների վերին մակերեսը պետք է հավասար լինի տախտակամածի վերին մակերեսին, որի համար նախորոք տախտակամածի վրա 600մմ քայլով իրականացնել փորվածքներ կեռաբևեռների հաստությամբ:
4. Փայտե էլեմենտների հաստությունը, մեխերի չափը, քանակը տրվում է նախագծողի կողմից:
5. Որմնափայտի ամրացման համար պատի մեջ տեղադրել ամրաձողեր 1500մմ քայլով: Որմնափատի ամրացումը պատին կատարել տափօղակների և մանեկների միջոցով, հակամանեկեների տեղադրումը պարտադիր է:
6. Գծագրի վրա տառերով նշված չափերը տրվում են նախագծողի կողմից:
7. Փայտանյութը պատել հականեխիչ և հակահրդեհային լուծույթով:

| | | | | |
|---|---|---|---|---|
| N ԵՔ-ՊԸԱՇԶԲ-13/59-3 | | | | |
| ԵՐԵՎԱՆԻ ԱՐԱԲԿԻՐ ՎԱՐՉԱԿԱՆ ՇՐՋԱՆԻ Ա.ԽԱՉԱՏՐՅԱՆԻ ՓՈՂՈՑԻ Հ.4 ՇԵՆՔԻ ՏԱՆԻՔԻ ՀԻՄՆԱՆՈՐՈԳՄԱՆ ՆԱԽԱԳԾԱ-ՆԱԽԱՀԱՇՎԱՅԻՆ ՓԱՍՏԱԹՂԹԵՐԻ ՄՇԱԿՈՒՄ | | | | |
| Ճարտարապետաշինարարական մաս | Փուլ | Թերթ | Թերթեր | |
| | ԱՆ | ՃՇ-3 | 5 | |
| ԻՏՔ պետ | Սուլթանյան Հ.Հ. | | | |
| Ն.Գ.Ե. | Մովսիսյան Ս.Ա. | Տանիքի եզրային հանգույց Հ-1 Մ 1:10 | ԵՐԵՎԱՆ 2013 | |
| Գլխ. մասն. | Մովսիսյան Ս.Ա. | | | |

# Գոյություն ունեցող միաձույլ ե/բ գոտու կտրվածք
Մ1:10

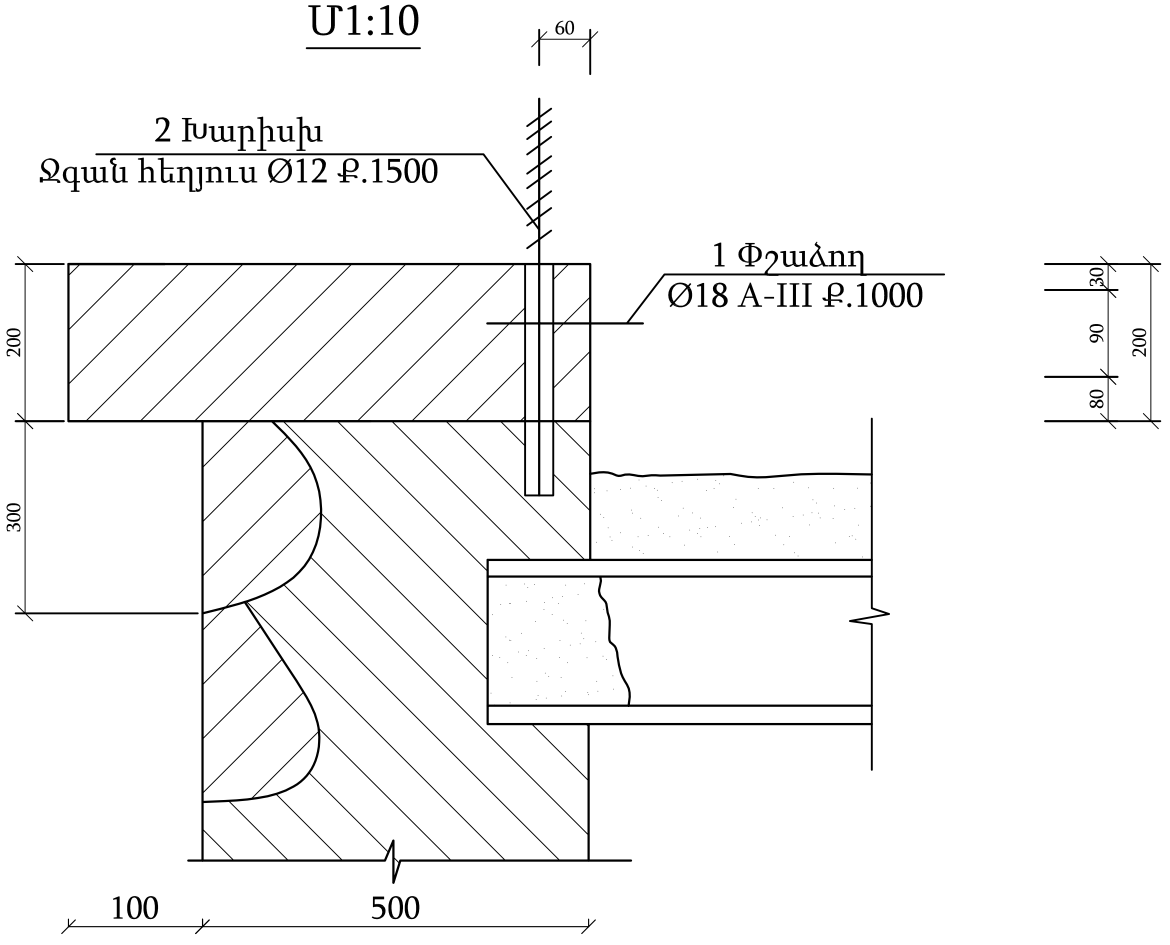


## Տարրերի մասնագիր

| Ֆորմատ | Զոնա | Համար | Նշանակում | Անվանում | Քանակ | Ծանոթա-գրություն |
|---|---|---|---|---|---|---|
| | | | Միաձույլ ե/բ գոտի | | 1 | 262 գծ.մ. |
| | | | | Մանրամասեր | | |
| | | 1 | Փշաձող առանց գծագրի | Ø18 A500C CTO ACЧM 7-93 | | |
| | | | | l=300 | 262 | 0,60 կգ |
| | | | | Հեղյուս d=12մմ | | |
| | | 2 | Նայել գծագիրը, հոդյուս d=12 | ГОСТ 5781-82 L=550 | 175 | 0,5 կգ |
| | | 2a | Տափօղակ d=13, առանց գծագրի | ГОСТ 11371 -78 | 175 | 0,00627 կգ |
| | | 2б | Պնդօղակ d=12 առանց գծագրի | ГОСТ 5915 -70* | 350 | 0,0154կգ |
| | | | | | | |
| | | | Մետաղական ձգիչ կապ ա.գ. | Ø5 Bp - I ГОСТ 6727-80 L=900 | 524 | 0,139կգ |

### Ծանոթագրություն
Գոյություն ունեցող գոտիների մեջ 1 և 2 դիրքի խարիսխները տեղադրելու համար, գայլիկոնով փորվում է Ø20 h=300մմ խորությամբ անցք, նրա 1/3 մասը լցվում է պոլիմեր-ցեմենտային սոսնձով և խարիսխները հարվածներով մտցվում են մինչև բնիկի հատակը:

| Մանրամասերի ամփոփագիր | |
|---|---|
| Համ. | Սխեմա |
| 2 | 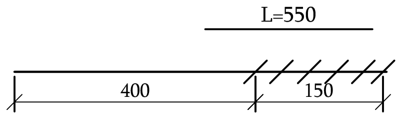  |

| | | | | N ԵՔ-ՊԸԱՇՋԲ-13/59-3 | | | |
|---|---|---|---|---|---|---|---|
| | | | | ԵՐԵՎԱՆԻ ԱՐԱԲԿԻՐ ՎԱՐՉԱԿԱՆ ՇՐՏԱՆԻ Ա.ԽԱՉԱՏՐՅԱՆԻ ՓՈՂՈՑԻ Յ.4 ՇԵՆՔԻ ՏԱՆԻՔԻ ՀԻՄՆԱՆՈՐՈԳՄԱՆ ՆԱԽԱԳԾԱ-ՆԱԽԱՀԱՇՎԱՅԻՆ ՓԱՍՏԱԹՂԹԵՐԻ ՄՇԱԿՈՒՄ | | | |
| | | | | Ճարտարապետաշինարարական մաս | Փուլ | Թերթ | Թերթեր |
| ԻՏԲ պետ | Սուլթանյան Յ.Յ. | | | | ԱՆ | ՃՇ-4 | 5 |
| Ն.Գ.Ճ. | Մովսիսյան Ս.Ա. | | | Գոյություն ունեցող ե/բ գոտու կտրվածք Մ 1:10 | ՏՐԱՆՍՆԱԽԱԳԻԾ | ԵՐԵՎԱՆ 2013 | |
| Գլխ. մասն. | Մովսիսյան Ս.Ա. | | | | | | |

## Տանիքի ցանկապատի (տարբերակ)

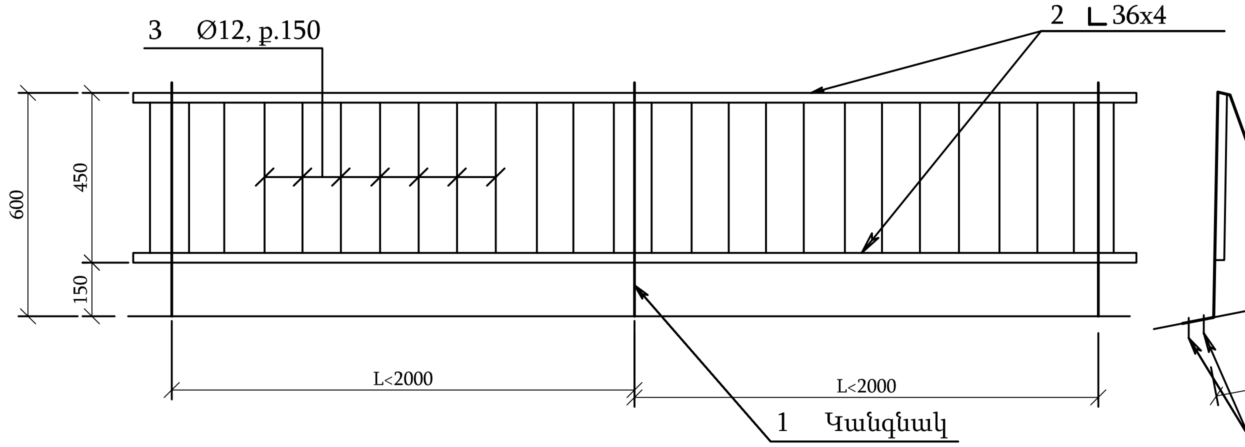


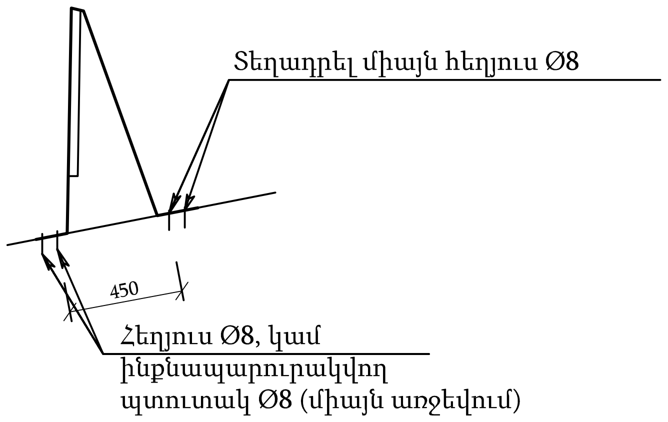


## Հարթ թիթեղից կարանների իրականացման հաջորդականության տարբերակներ

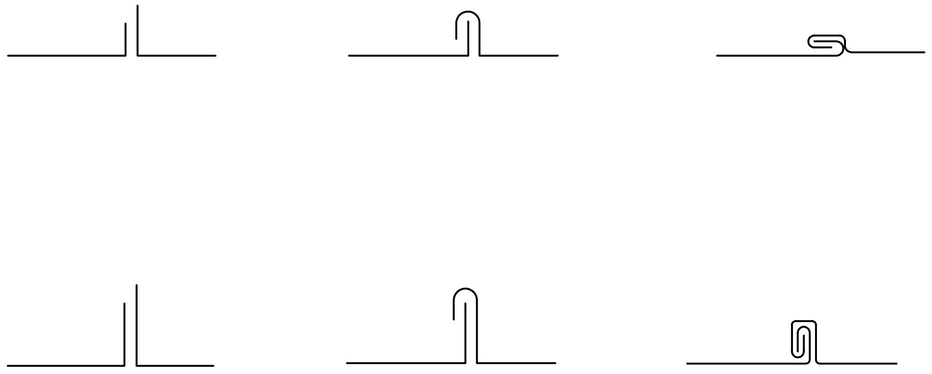

## Հանգույց "Ա" Տարբերակ

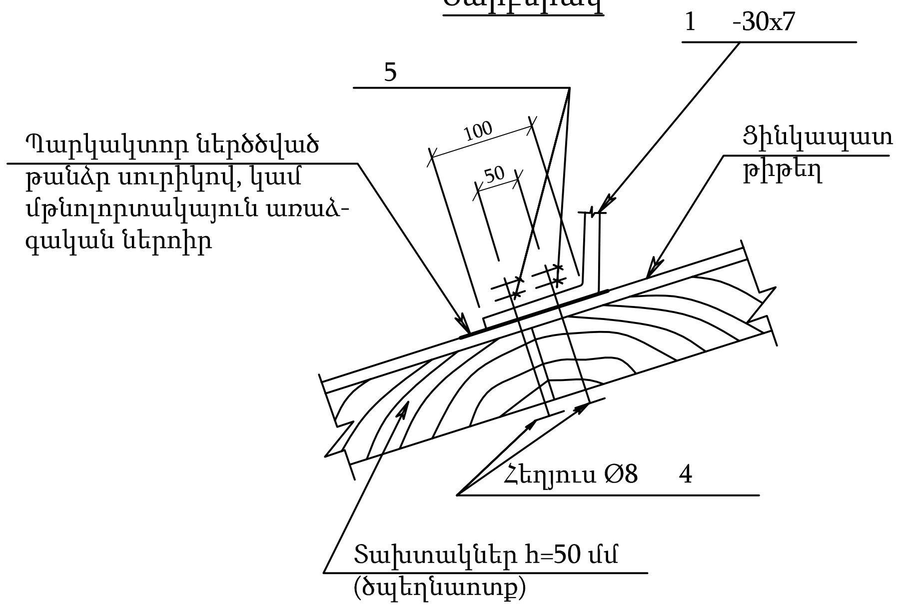


Ծանոթություն

1. Բոլոր չափսերը տրված են մմ-ով:
2. Հեղյուսային միացումներում տափօղակների եվ հակամանեկների տեղադրումը պարտադիր է:
3. Եռակցումը իրականացնել Э42A տիպի էլեկտրոդներով:
4. Գծագրի վրա տառերով նշված չափսերը տրվում են նախագծողի կողմից:
5. Փայտանյութը պատել հականեխիչ եվ հակահրդեհային լուծույթով:
6. Յուրաքանչյուր երրորդ կանգնակը ամրացնել ծպեղնատոքին:

## Տարրերի մասնագիր

| Ֆորմատ | Զոնա | Համար | Նշանակում | Անվանում | Քանակ | Ծանոթա-գրություն |
|---|---|---|---|---|---|---|
| | | | | Տանիքի ցանկապատ L=1,0 գ.մ | 1 | |
| | | | | Մանրամասեր | | |
| | | | | -7x30 ГОСТ 103-76* | | |
| | | 1 | Առանց գծագրի | L=1500 | 0,5 | 2,48 կգ |
| | | | | L36x4 ГОСТ 8509-86 | | |
| | | 2 | Առանց գծագրի | L=1000 | 2 | 2,16 կգ |
| | | | | Φ12 A-I ГОСТ 5781-82 | | |
| | | 3 | Առանց գծագրի | L=450 | 6 | 0,40 կգ |
| | | | | Φ8 հեղյուս | | |
| | | 4 | Առանց գծագրի | L=100 | 2 | 0,04 կգ |
| | | 5 | Առանց գծագրի | Φ8 տափօղակ, պնդօղակ | 2 | 0,04 կգ |

## Մետաղի ծախսի ամփոփագիր 1գ.մ տանիքի ցանկապատի համար

| Տարրերի տեսակները | Ամրանային իրեր | | | Գլոցվածքային արտադրանք | | | | | | | | | Ամբողջ ծախսը կգ |
|---|---|---|---|---|---|---|---|---|---|---|---|---|---|
| | Ամրանի դասը | | | Գլոցվածքի դասը | | | | | | | | | |
| | A-I | | | Вст3кп2 | | | | | | | | | |
| | ГОСТ 5781-82 | | | ГОСТ 103-76* | | | ГОСТ 8509-86 | | | Հեղյուս, տափօղակ, պնդօղակ | | | |
| | Ø12 | | Ընդամ. | -δ=7 | | Ընդամ. | ∟36x4 | | Ընդամ. | Φ8 | M8 | Ընդամ. | |
| Տան. ցանկապատ (1գծ.մ.) | 2,40 | | 2,40 | 1,24 | | 1,24 | 4,32 | | 4,32 | 0,08 | 0,08 | 0,16 | 8,12 |

| | | | | | | | |
|---|---|---|---|---|---|---|---|
| | | | | N ԵՔ-ՊԸԱՇՉԲ-13/59-3 | | | |
| | | | | ԵՐԵՎԱՆԻ ԱՐԱԲԿԻՐ ՎԱՐՉԱԿԱՆ ՇՐՏԱՆԻ Ա.ԽԱՉԱՏՐՅԱՆԻ ՓՈՂՈՑԻ Հ.4 ՇԵՆՔԻ ՏԱՆԻՔԻ ՀԻՄՆԱՆՈՐՈԳՄԱՆ ՆԱԽԱԳԾԱ-ՆԱԽԱՀԱՇՎԱՅԻՆ ՓԱՍՏԱԹՂԹԵՐԻ ՄՇԱԿՈՒՄ | | | |
| | | | | Ճարտարապետաշինարարական մաս | Փուլ | Թերթ | Թերթեր |
| ԻՏԲ պետ | Սուլթանյան Հ.Հ. | | | | ԱՆ | ՃՇ-5 | 5 |
| Ն.Գ.Ճ. | Մովսիսյան Ս.Ա. | | | Տանիքի ցանկապատ | ՏՐԱՆՍՆԱԽԱԳԻԾ | ԵՐԵՎԱՆ 2013 | |
| Գլխ. մասն. | Մովսիսյան Ս.Ա. | | | | | | |